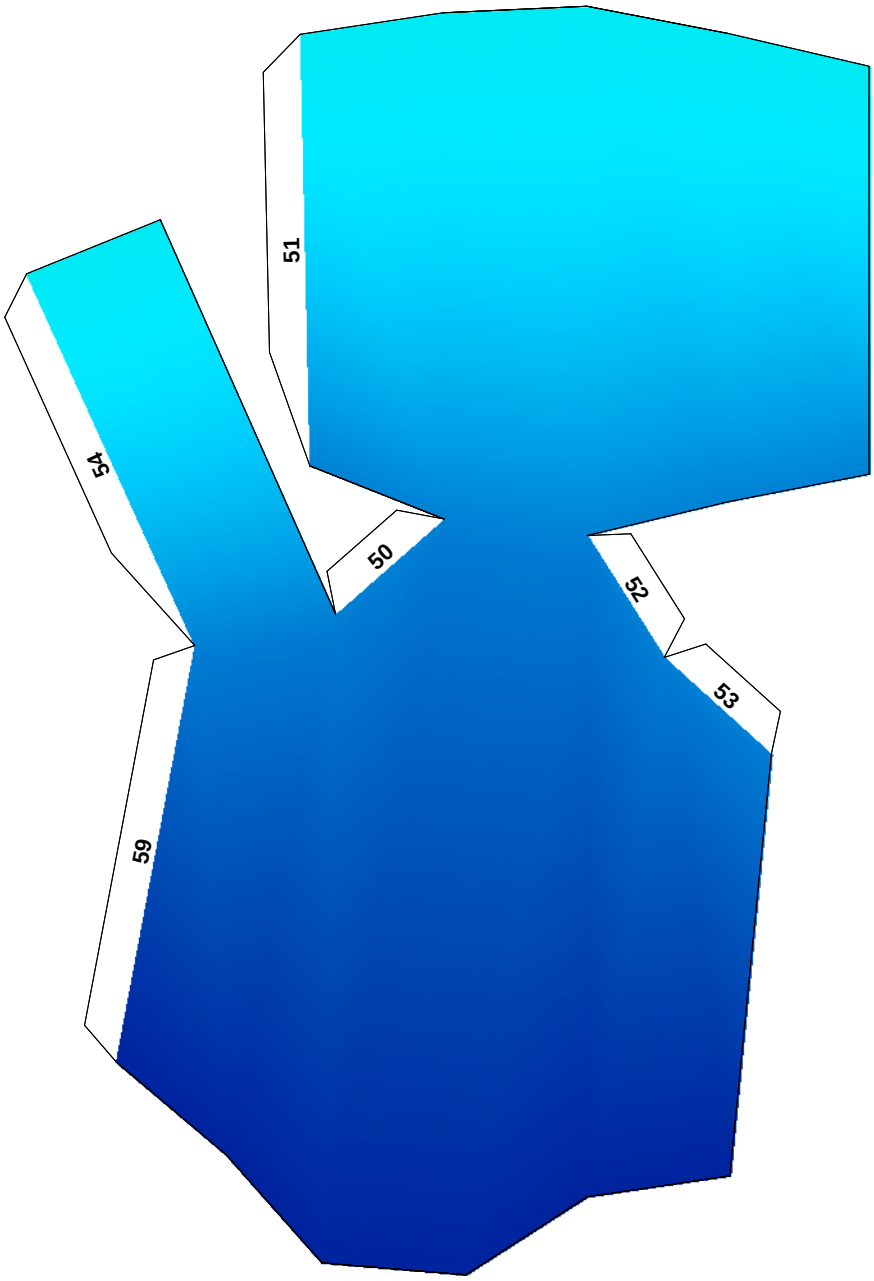

Universität Karlsruhe (TH)
This cutout sheet was automatically created by Cocos http://i33www.ibds.uni-karlsruhe.de/cocos/
© Oliver Römer, Institut für Betriebs- und Dialogsysteme

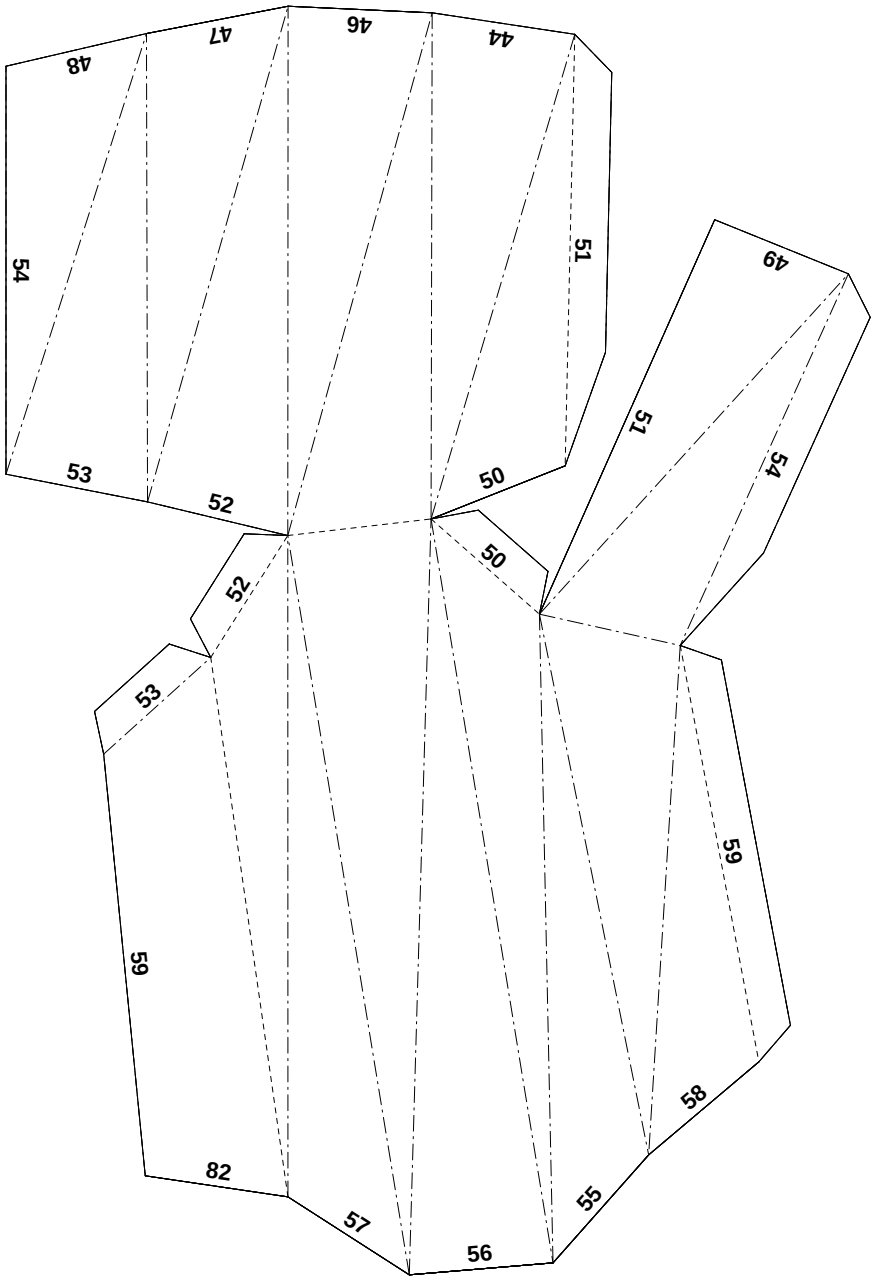

Universität Karlsruhe (TH)
This cutout sheet was automatically created by Cocos http://i33www.ibds.uni-karlsruhe.de/cocos/
© Oliver Römer, Institut für Betriebs- und Dialogsysteme

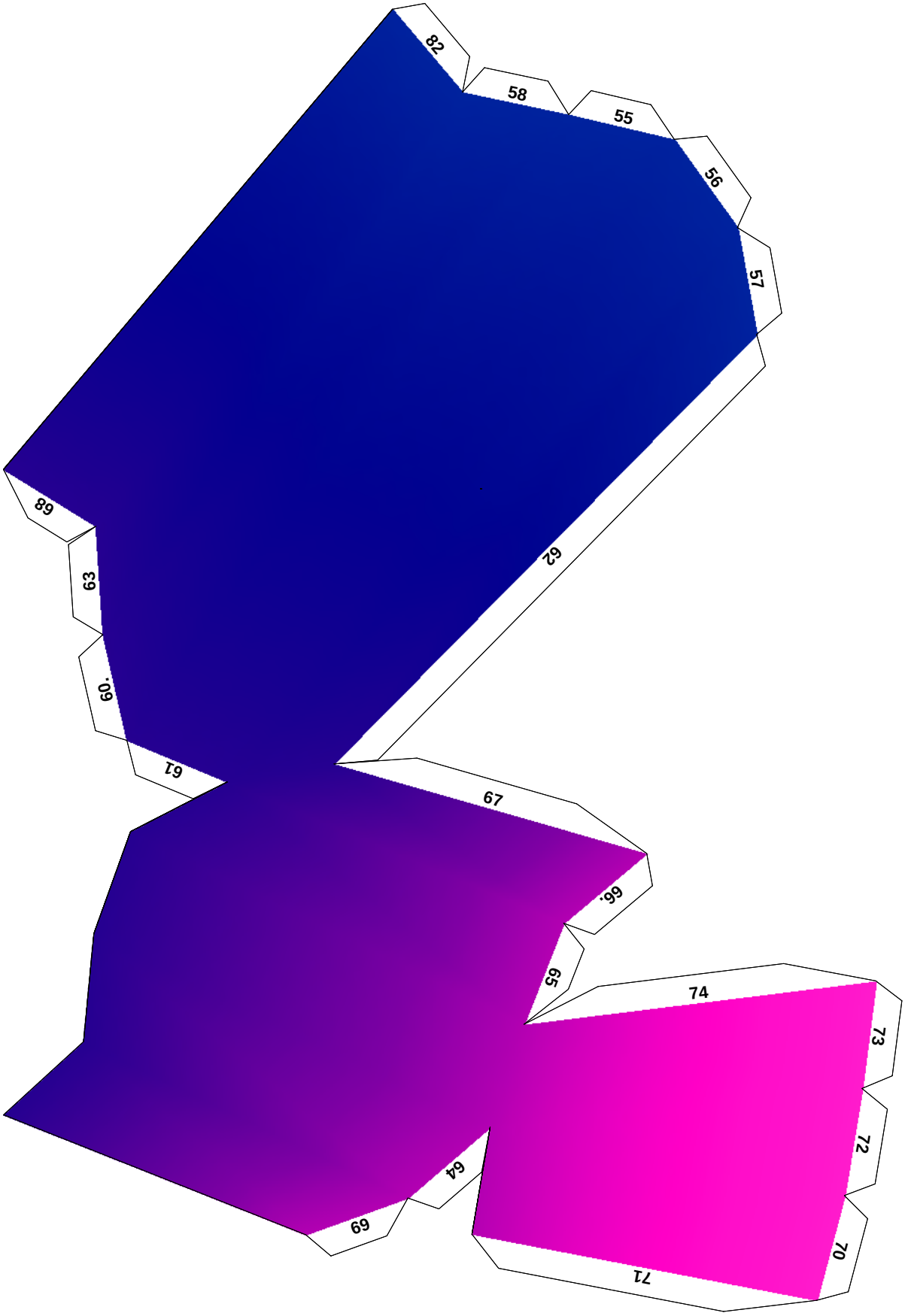

Universität Karlsruhe (TH)
This cutout sheet was automatically created by Cocos http://i33www.ibds.uni-karlsruhe.de/cocos/
© Oliver Römer, Institut für Betriebs- und Dialogsysteme

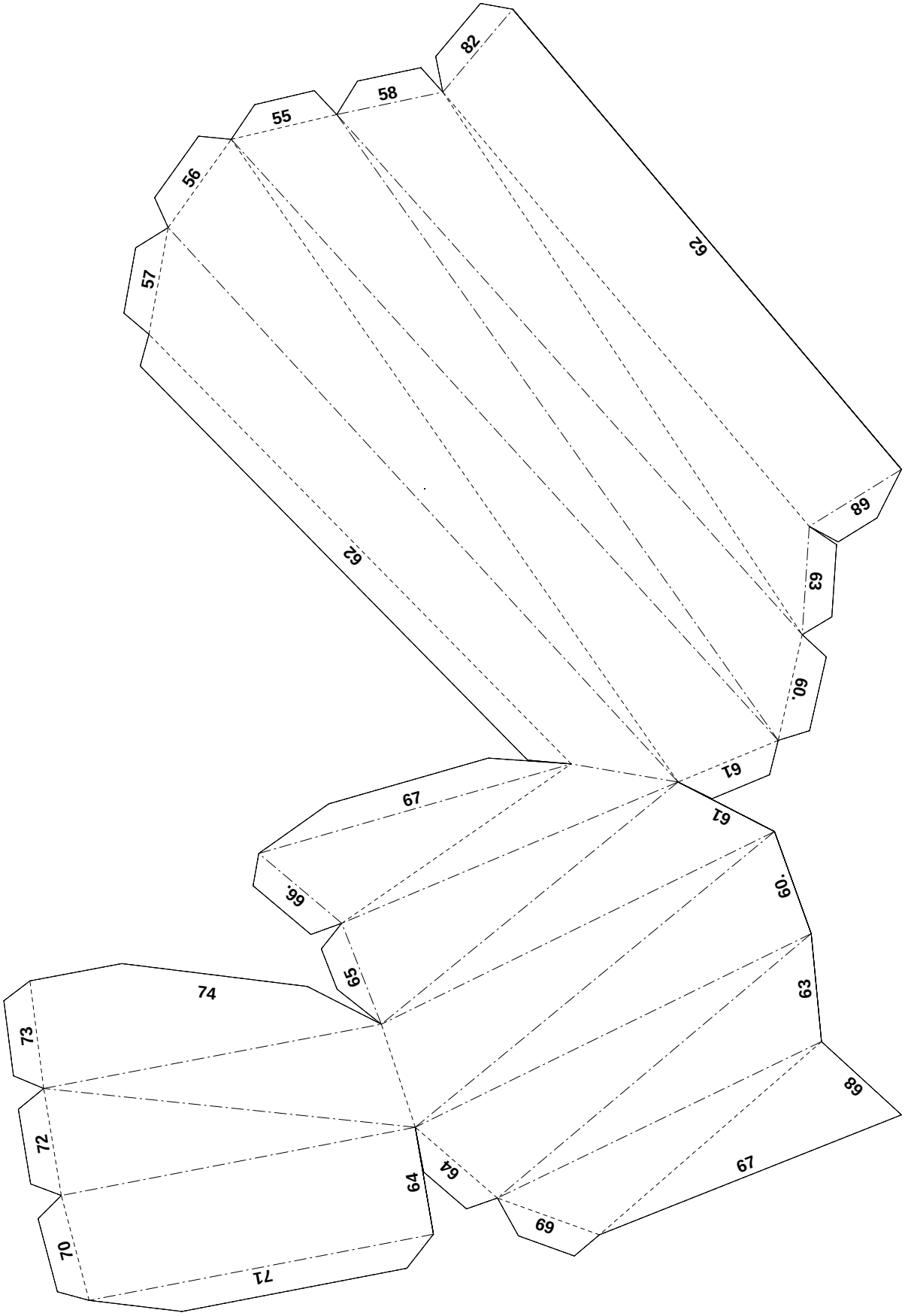

Universität Karlsruhe (TH)
This cutout sheet was automatically created by Cocos http://i33www.ibds.uni-karlsruhe.de/cocos/
© Oliver Römer, Institut für Betriebs- und Dialogsysteme

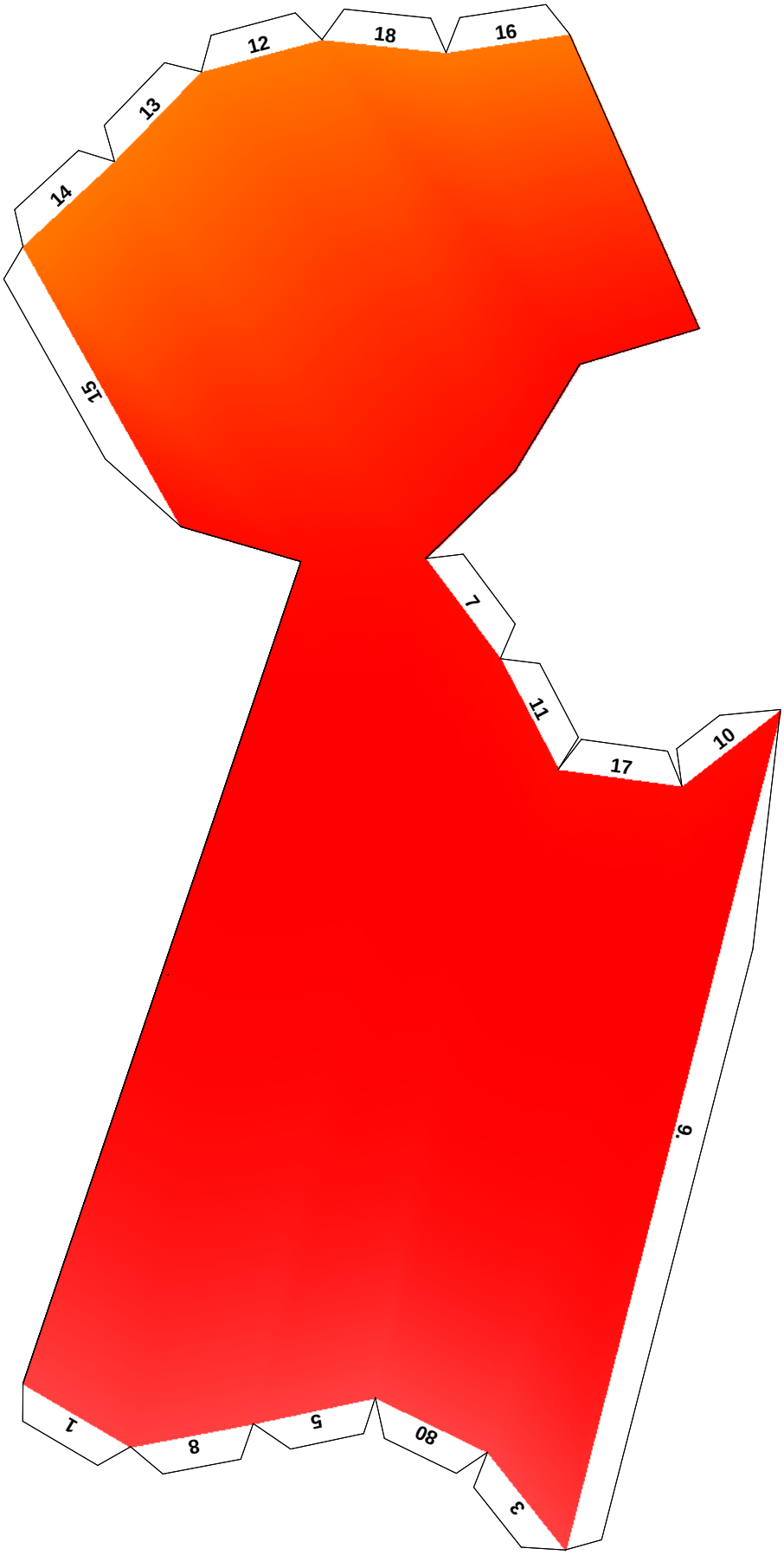

Universität Karlsruhe (TH)
This cutout sheet was automatically created by Cocos http://i33www.ibds.uni-karlsruhe.de/cocos/
© Oliver Römer, Institut für Betriebs- und Dialogsysteme

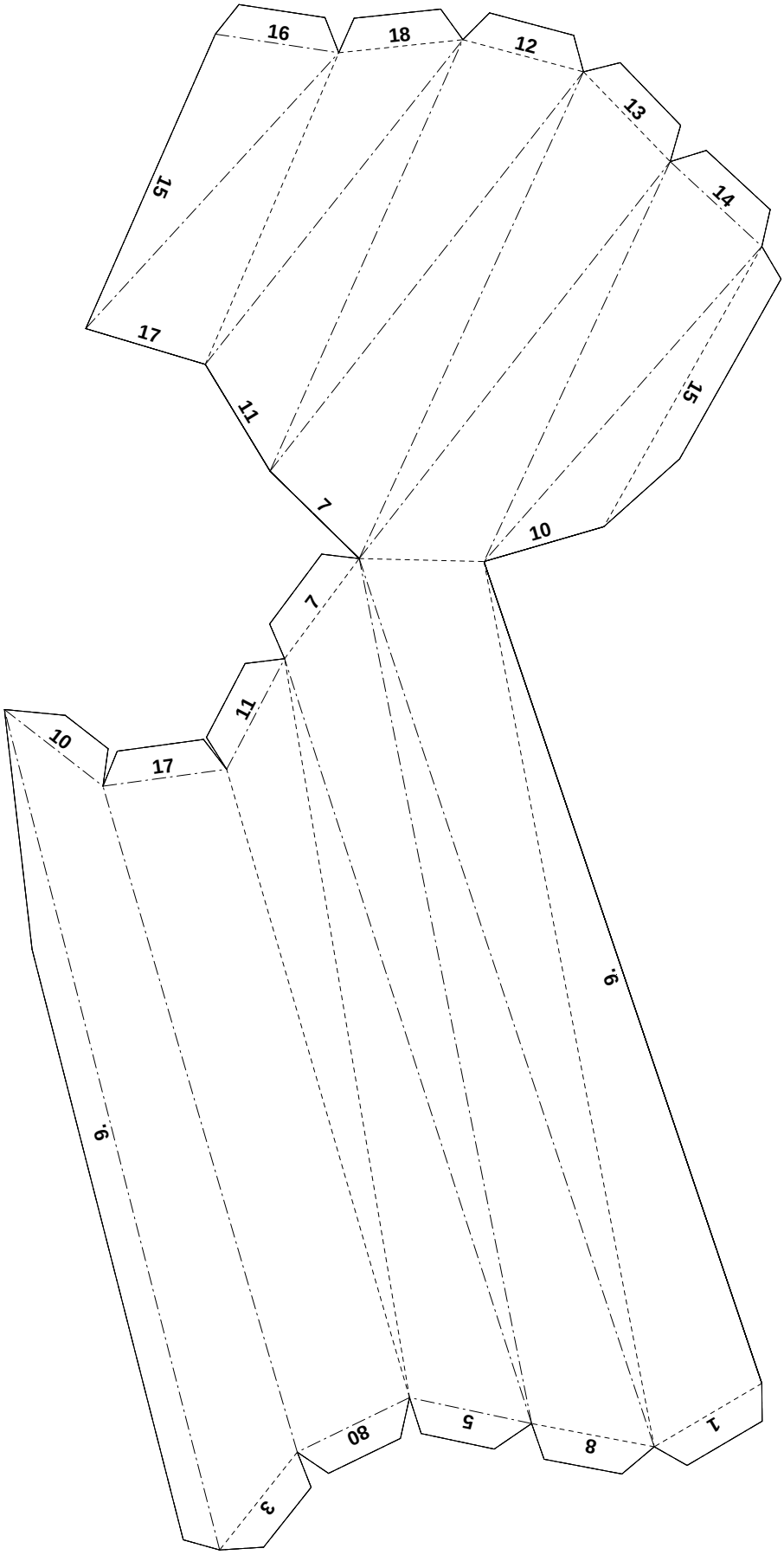

Universität Karlsruhe (TH)
This cutout sheet was automatically created by Cocos http://i33www.ibds.uni-karlsruhe.de/cocos/
© Oliver Römer, Institut für Betriebs- und Dialogsysteme

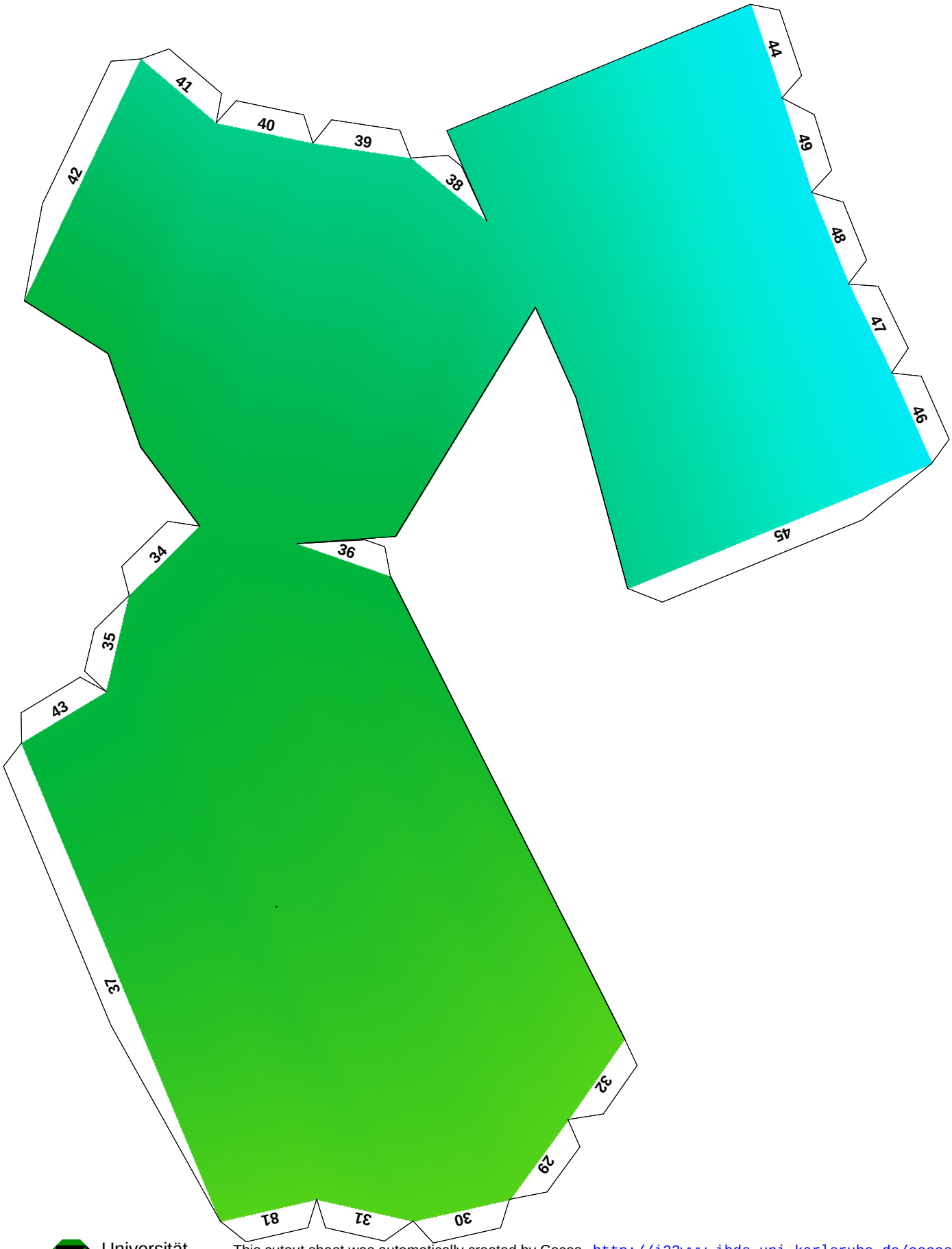

Universität Karlsruhe (TH)
This cutout sheet was automatically created by Cocos http://i33www.ibds.uni-karlsruhe.de/cocos/
© Oliver Römer, Institut für Betriebs- und Dialogsysteme

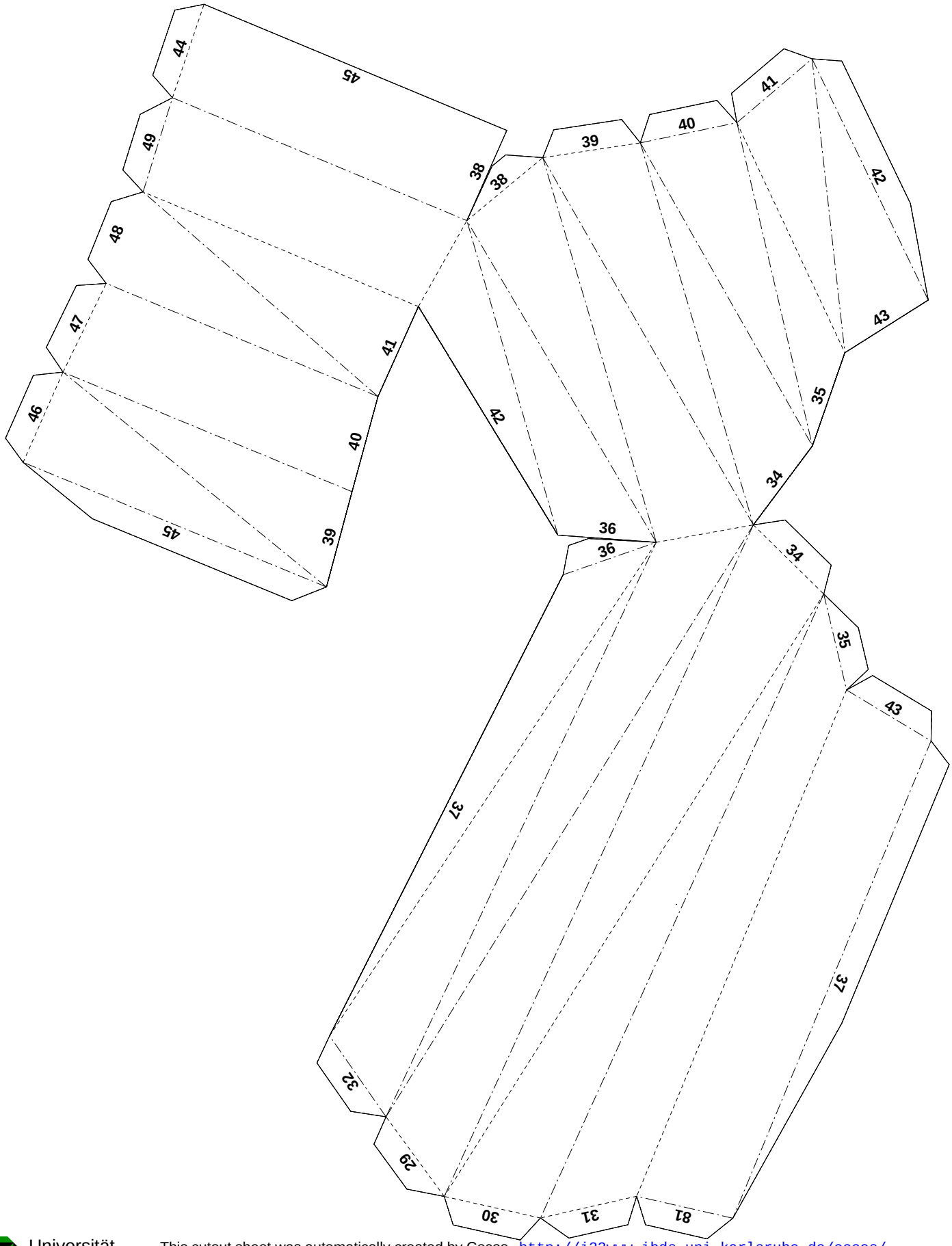

Universität Karlsruhe (TH)
This cutout sheet was automatically created by Cocos http://i33www.ibds.uni-karlsruhe.de/cocos/
© Oliver Römer, Institut für Betriebs- und Dialogsysteme

Universität Karlsruhe (TH)
This cutout sheet was automatically created by Cocos http://i33www.ibds.uni-karlsruhe.de/cocos/
© Oliver Römer, Institut für Betriebs- und Dialogsysteme

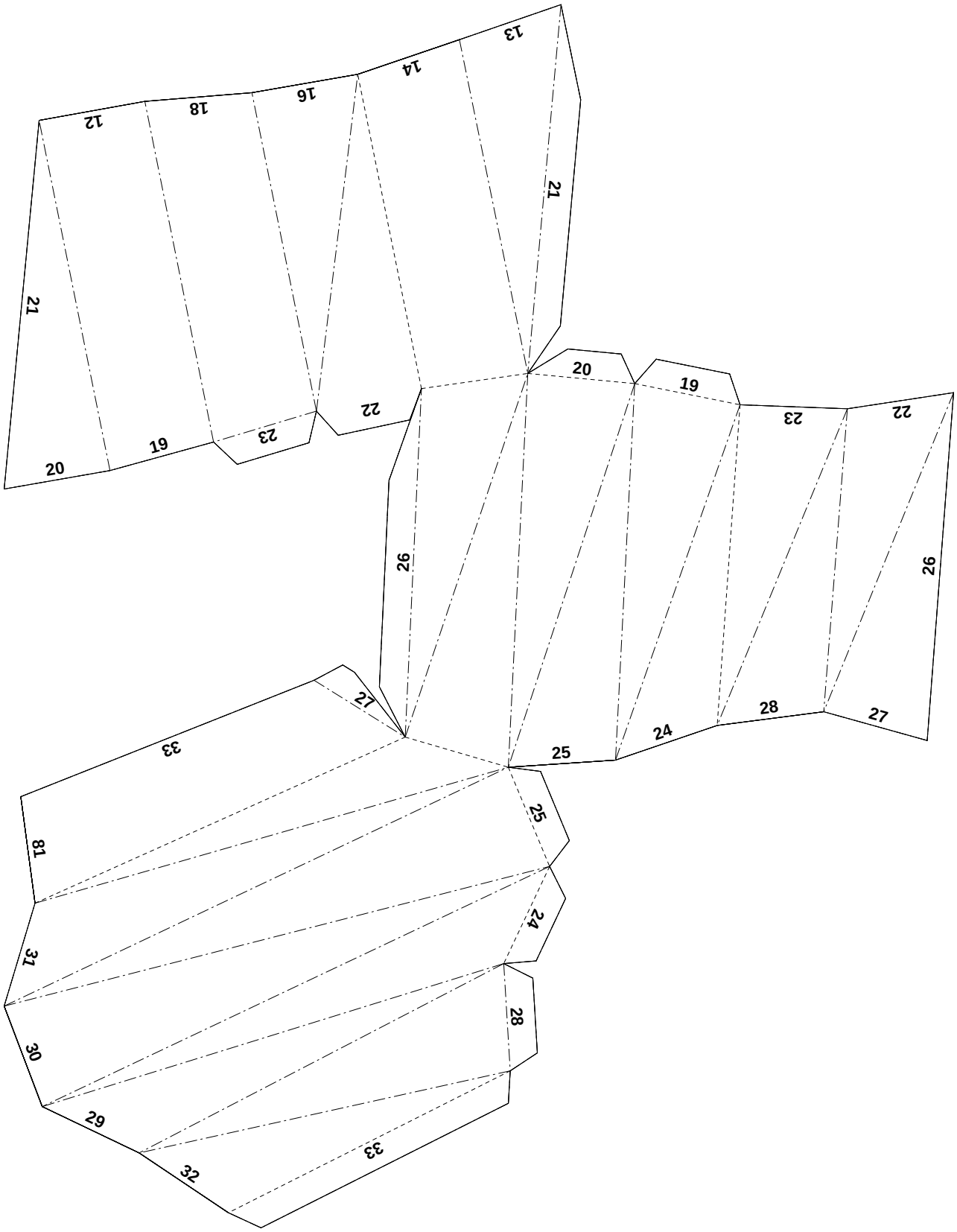

Universität Karlsruhe (TH)
This cutout sheet was automatically created by Cocos http://i33www.ibds.uni-karlsruhe.de/cocos/
© Oliver Römer, Institut für Betriebs- und Dialogsysteme

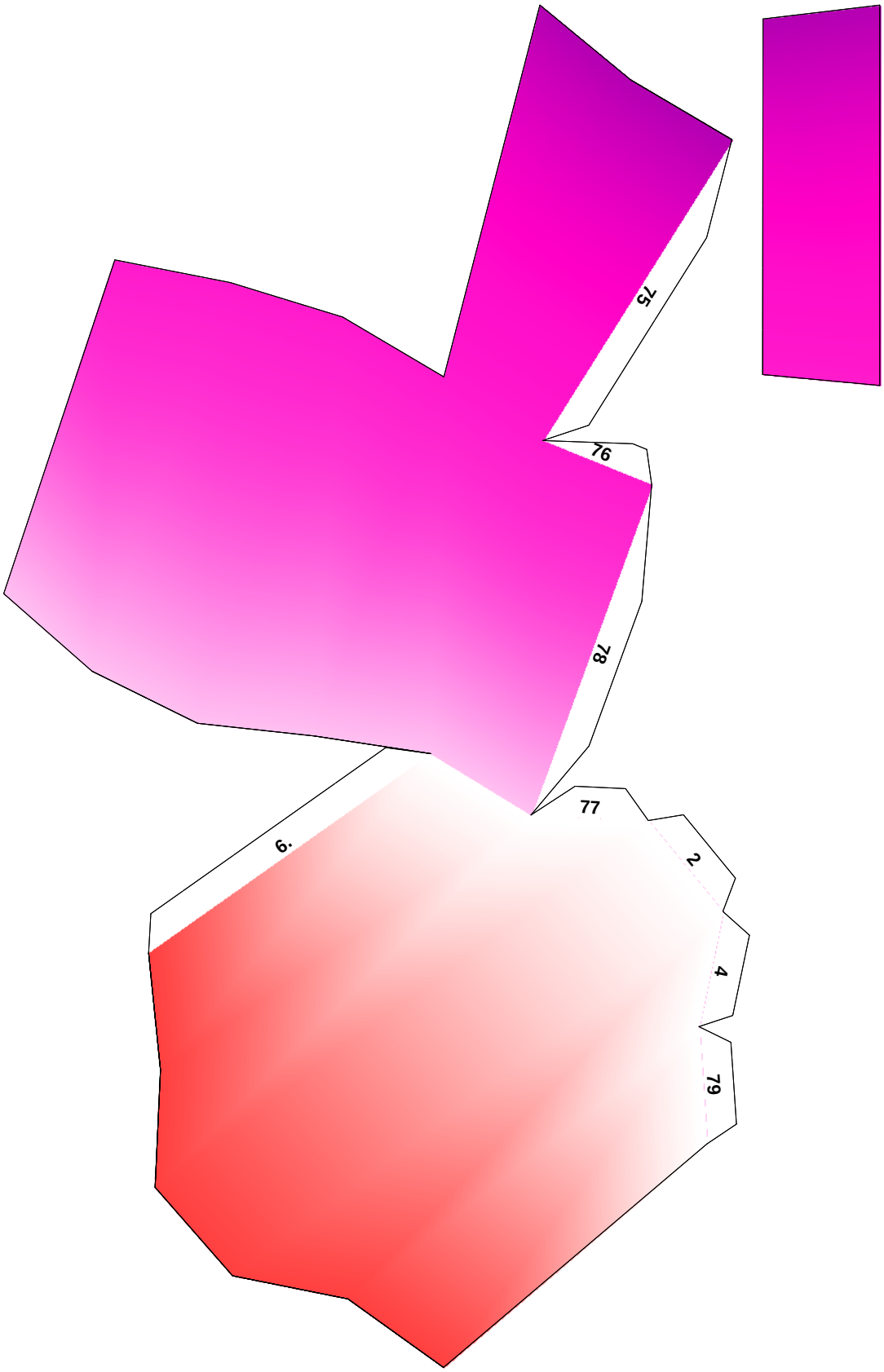

Universität Karlsruhe (TH)
This cutout sheet was automatically created by Cocos http://i33www.ibds.uni-karlsruhe.de/cocos/
© Oliver Römer, Institut für Betriebs- und Dialogsysteme

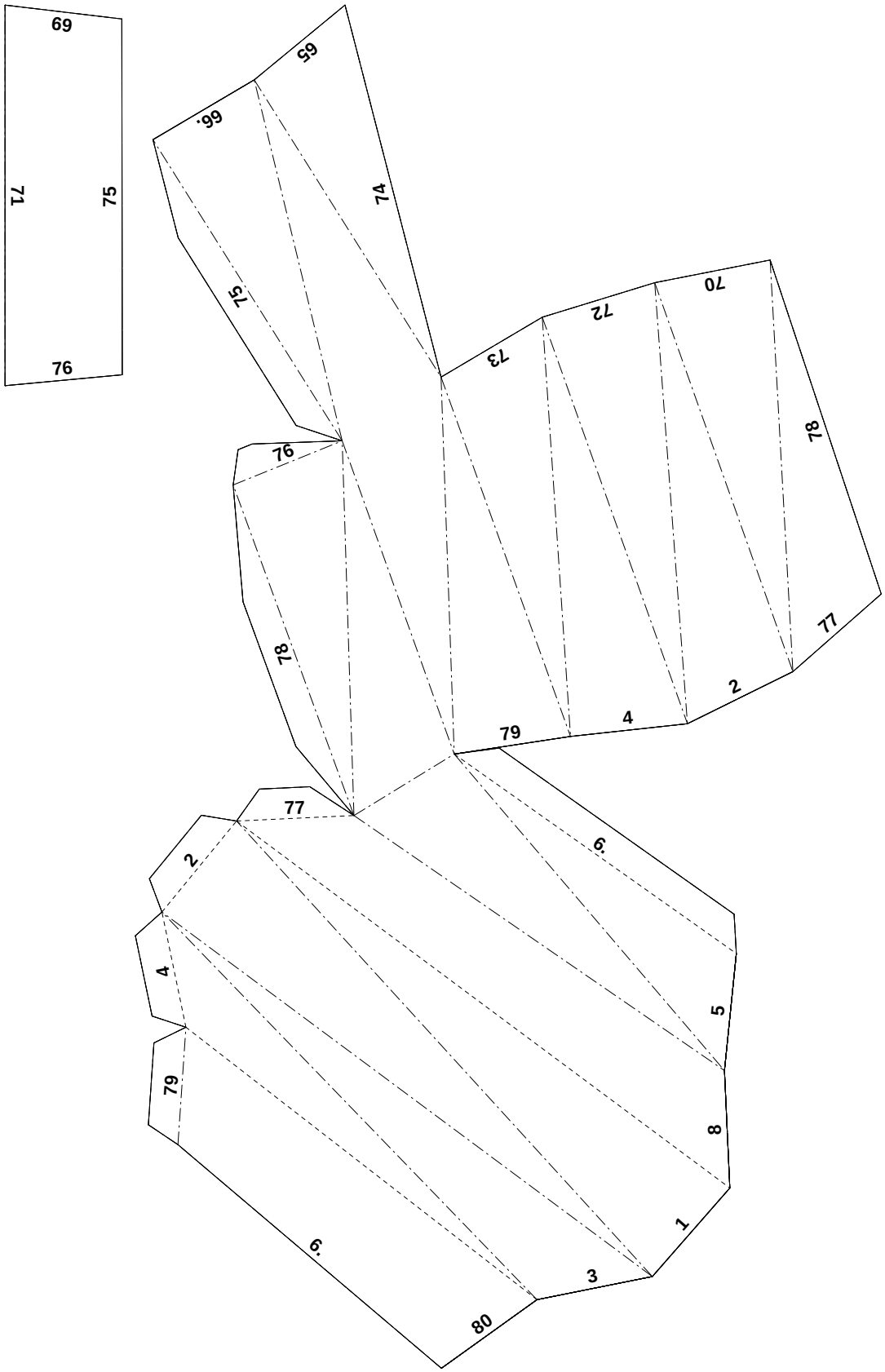

Universität Karlsruhe (TH)
This cutout sheet was automatically created by Cocos http://i33www.ibds.uni-karlsruhe.de/cocos/
© Oliver Römer, Institut für Betriebs- und Dialogsysteme